ŘEZ A–A

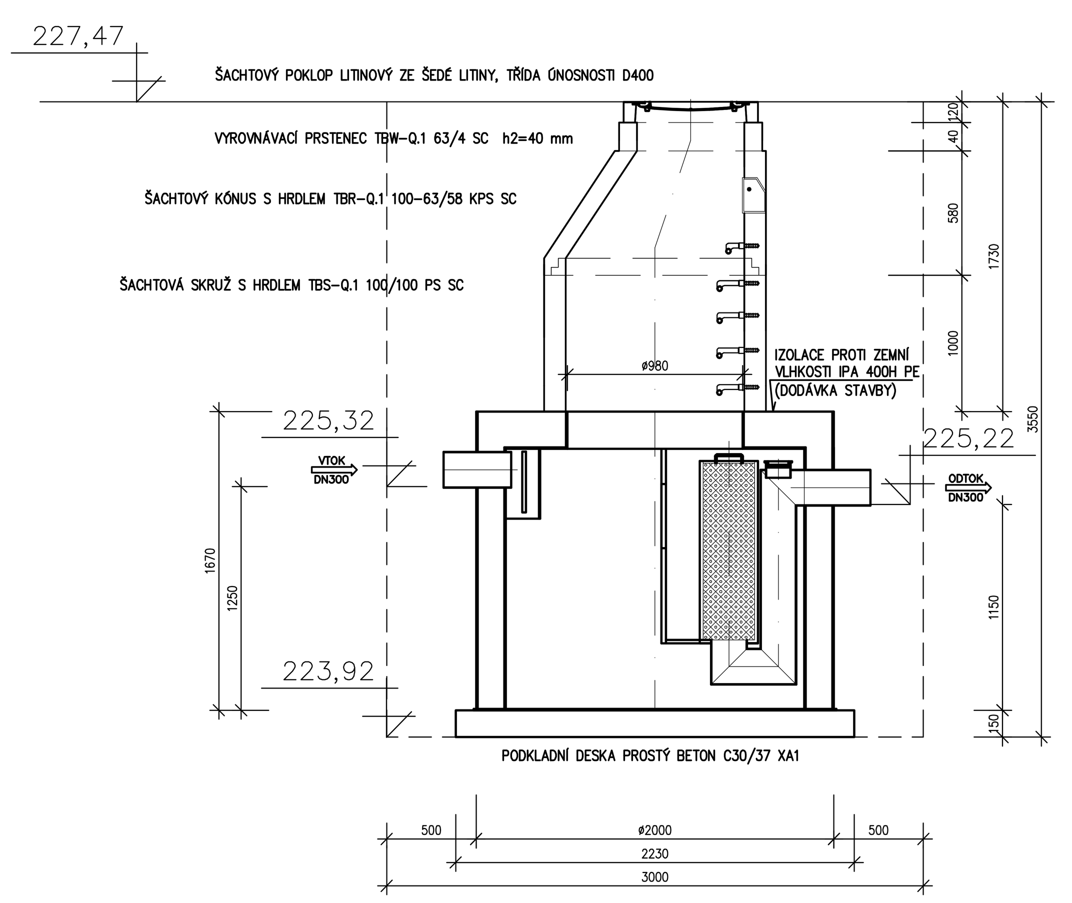

AS TOP 15 RC/EO/PB
ODLUČOVAČE LEHKÝCH KAPALIN

PŮDORYS

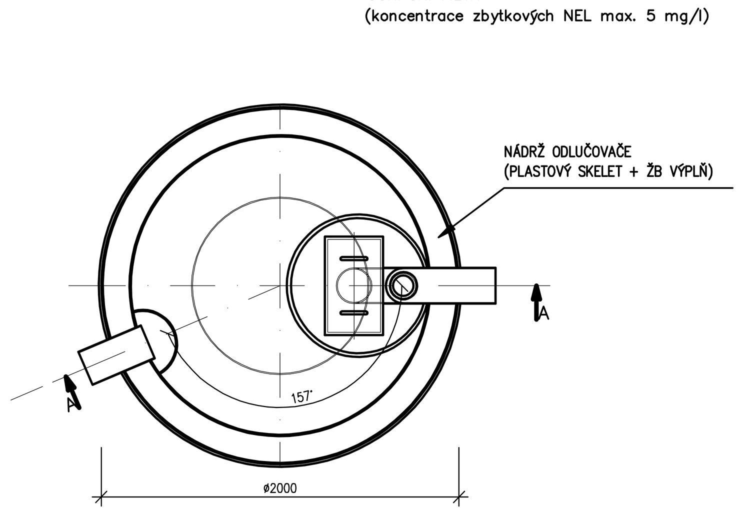

Typ odlučovače	AS TOP 15 RC/EO/PB
Max. průtok (l/s)	15
Počet nádrží/typ skladby	1/A1
Vnější průměr nádrže I (mm)	2000
Vnější průměr nádrže II (mm)	-
Vnější průměr nádrže III (mm)	-
Vnější průměr nádrže IV (mm)	-
Výška nádrže (mm)	1670
Výška vtoku/odtoku (mm)	1250/1150
Objem betonu (m3)	1,80
Přepravní hmotnost nádrží (kg)	580/-/-/-

ZMĚNA Č.	DATUM	POPIS ZMĚNY	STANOVISKO TDI	KATEGORIE	PŘIDĚLIL
00	26/09/2012	DPS	TDI PŘIDĚLÍ		

TABULKA ZMĚN

POPIS:	ZPRACOVAL:	KONTROLOVAL:	SCHVÁLIL:	DATUM	REV.
DPS	GEMO	ING. ARCH. STAROBA		26/09/2012	00
DPS	KOUKAL	KOUKAL	ING. FIŠER	26/09/2012	00

TKB engineers&contractors
KOVOPROJEKTA BRNO a. s.

NÁZEV PROJEKTU:
ROZVOJ INFRASTRUKTURY PRO VÝUKU A VÝZKUM NA FI MU (1. ETAPA)

INVESTOR:
MASARYKOVA UNIVERZITA
ŽEROTÍNOVO NÁMĚSTÍ 9
601 77 BRNO

JEDNOTKA:
SO 3040 ODLUČOVAČ LEHKÝCH KAPALIN
STAVEBNĚ TECHNICKÉ ŘEŠENÍ

POŘ.Č.:

POČET A4: 3

OBCHODNÍ PŘÍPAD–STAVBA:
VÝSTAVBA A MODERNIZACE FI A ÚVT MU - 1. A 2. ETAPA
BOTANICKÁ 68a, BRNO

NÁZEV VÝKRESU:
ODLUČOVAČ LEHKÝCH KAPALIN OLK 2

VÝTISK Č.:

PROJEKTOVÁ DOKUMENTACE: PRO PROVEDENÍ STAVBY

MĚŘ.: 1:25

KÓDOVÉ ZNAČENÍ VÝKRESU: **VMFI1-DPS-A_SO3040-ZK01-001**

REV.: 00

TENTO DOKUMENT JE DUŠEVNÍM VLASTNICTVÍM KOVOPROJEKTY BRNO a.s., MÁ POVAHU DUŠEVNÍHO TAJEMSTVÍ DLE USTANOVENÍ §17 OBCHODNÍHO ZÁKONÍKU A NESMÍ BÝT BEZ PÍSEMNÉHO SOUHLASU KOVOPROJEKTY BRNO A. S. PŘEDÁN TŘETÍ OSOBĚ , NEBO JINAK ZNEUŽIT.